TESY

PRO

ЕМАЙЛИРАНИ БУФЕРНИ СЪДОВЕ ЗА ТЕРМОПОМПЕНИ СИСТЕМИ – 50, 80 ЛИТРА

5 ГОДИНИ ГАРАНЦИЯ НА ВОДОСЪДЪР-ЖАТЕЛЯ

Основни предимства:

- **Специално разработен** за термопомпени системи
- Оптимална работа в режим **отопление и охлаждане**
- **8 бр. изводи с размери 1 ¼“** осигуряващи висок дебит
- **Допълнителни муфи** за обезвъздушаване и източване
- **Опция за** монтаж на **ел. нагревател**
- Служи и като **хидравличен изравнител**
- **Изолация** от висококачествен полиуретан PU с дебелина **50 мм за минимални енергийни загуби**
- **Висок енергиен клас B**
- **5 години гаранция**



МОДЕЛИ		EV 50 40	EV 80 46
Арт. номер	№	423102	423101
Номинален обем	L	51	80
Тегло	kg	24.2	36
Изолация (твърд PU)	mm	50	50
Топлинни загуби ΔT45K	W	38	45
Енергиен клас		B	B
Максимална работна температура	°C	95	95
Номинално налягане	bar	6	6

Чертежи и размери

Dimensions ±5mm		EV 50 40	EV 80 46
h	mm	865	915
q	mm	718	742
r	mm	528	552
s	mm	338	362
t	mm	148	172
R	mm	953	1003
ØC	mm	400	460
ØD	mm	300	360

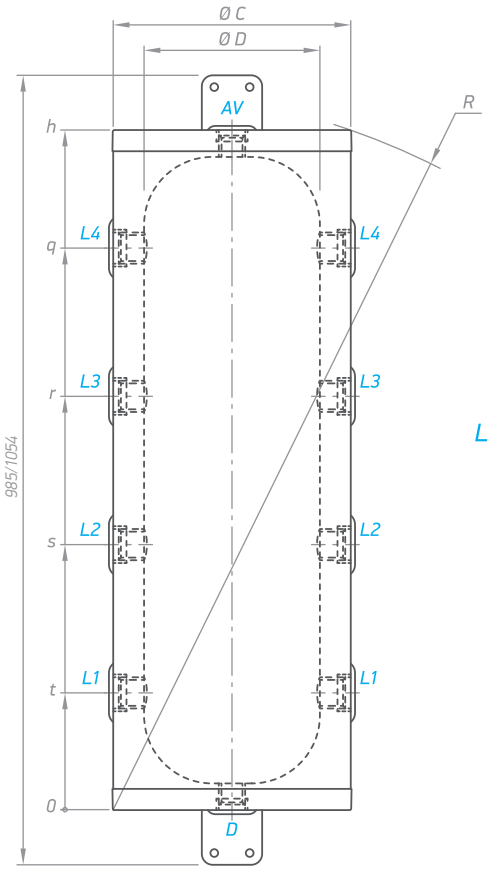

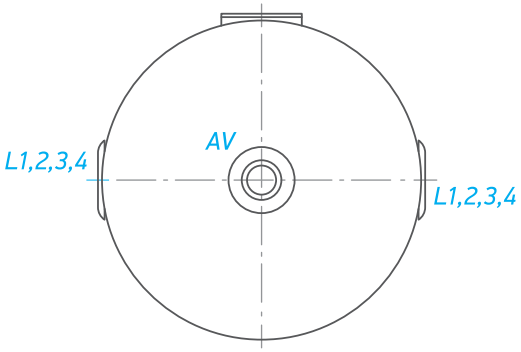

		EV50 40	EV 80 46
AV	Отвор за обезвъздушаване	G ¾	G ¾
D	Отвор за електрически нагревател/ източване	G 1½	G 1½
L1	Ниво 1	G 1¼	G 1¼
L2	Ниво 2	G 1¼	G 1¼
L3	Ниво 3	G 1¼	G 1¼
L4	Ниво 4	G 1¼	G 1¼

Обозначенията на резбата са съгласно EN ISO 228-1!